ACESCO

MASTER PRO
450 mm C/R

CLIP TIPO
MASTER PRO (SIMPLE)

Características Técnicas.

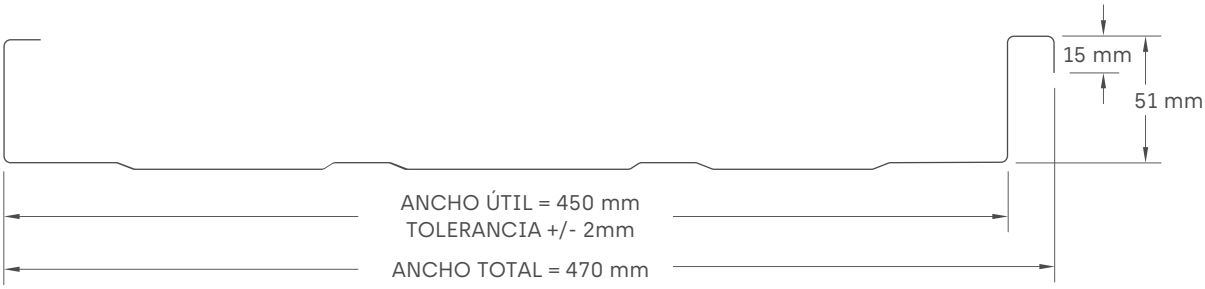

INFORMACIÓN TÉCNICA MASTER PRO (450mm)				
Espesor (e) (mm)	Peso (kg/m)	Separación entre apoyos (m)	Carga viva (kg/m²)	Recubrimiento
0,40	1,82	1,25 1,30 1,42**	91,13 84,02 70,00**	Gavalume / Prepintado
0,45	2,06	1,25 1,42 1,56**	111,25 85,53 70,00**	Gavalume / Prepintado
0,50	2,29	1,42 1,56 1,70**	102,57 84,00 70,00**	Gavalume / Prepintado
0,60	2,77	1,56 1,70 1,98**	115,05 95,98 70,00**	Gavalume / Prepintado
0,65	3,10	1,70 1,98 2,78**	115,05 95,98 70,00**	Gavalume / Prepintado

*PESOS RECOMENDADOS SEGÚN LA NEC-SE-CG (2015)

VENTAJAS	USOS Y APLICACIONES
• Fabricación a medida • Variedad de colores • Fácil instalación y manejo • Traslape cosido mecánicamente • Hermetización garantizada • Para cubiertas de baja pendiente	• Cubiertas rectas o curvas • Galpones • Almacenes • Residencias • Tumbados • Fachadas

DETALLES DE FIJACIÓN

TIPO DE PERNO	DENSIDAD
● Perno coinco (fijación clip simple)	2,8 unid x m²

*Densidad para distanciamiento de correas de 1,42 m

DETALLE DE TRASLAPE

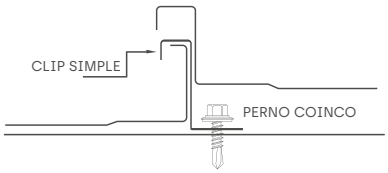

CORREA

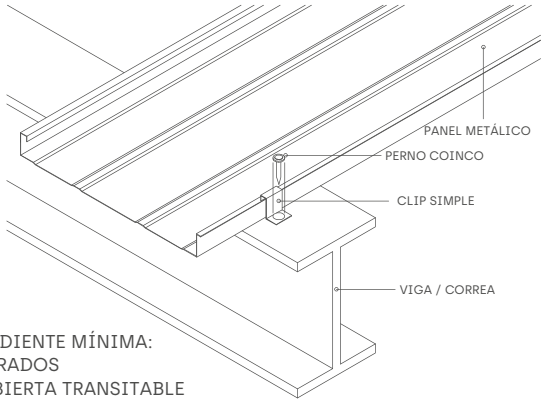

PENDIENTE MÍNIMA:
3 GRADOS
CUBIERTA TRANSITABLE

Sello de Calidad
INEN
Instituto Ecuatoriano de Normalización